Узкий ящик для специй со стеклянными боковинами (индустриальный набор)

ОПИСАНИЕ

- Скрытые направляющие, полное выдвижение
- Грузоподъёмность: 40 кг
- Сборка и снятие ящика без инструментов
- Бесшумная система гарантирует плавное движение без шума
- 3D-регулировка:
  по высоте: ±2 мм
  по горизонтали: ±1,5 мм
  наклон фасада: +1,5 / –2,5 мм
- Цвет: серый матовый (E30)

ТРЕБОВАНИЯ К ПРОСТРАНСТВУ

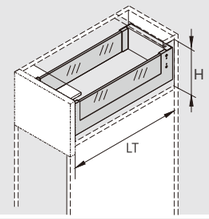

LT = внутренняя глубина шкафа
Минимальное значение LT = 453 мм
H = внутренняя высота ящика
H (верхний ящик) = 198 мм
H (нижний ящик) = 273 мм

1 Slides /Industrial Package
Pre-zinc Steel(F02)

Item No.	Pair/ctn
HD10450H	5

2 Low Drawer Sides /Industrial Package
Grey Matt(E30)

Item No.	Pair/ctn
HQ114501	5

3 Low Drawer Bottom /Industrial Package
Grey Matt(E30)

Cabinet Width (KB)	Item No.	Pcs/ctn
150mm	HQDB01-150	10
200mm	HQDB01-200	10

4 Cover Caps for Low Drawer (Left/Right) /Industrial Package
Dark Grey (H11)

Item No.	Pair/ctn
0HQ11JS01	200

5 Low Drawer Glass-boxside /Industrial Package
Glass(G01)

Item No.	Pair/ctn
HK11062450	10

6 High Drawer Glass-boxside /Industrial Package
Glass(G01)

Item No.	Pair/ctn
HK13062450	10

7 Spacer for 16mm Cabinet Side Panel /Industrial Package
Dark Grey (H11)

Item No.	Pair/ctn
0LKDK02	200

8 High Drawer Sides /Industrial Package
Grey Matt(E30)

Item No.	Pair/ctn
HQ134501	5

9 High Drawer Bottom /Industrial Package
Grey Matt(E30)

Cabinet Width (KB)	Item No.	Pcs/ctn
150mm	HQDB03-150	10
200mm	HQDB03-200	10

10 Cover Caps for High Drawer (Left/Right) /Industrial Package
Dark Grey (H11)

Item No.	Pair/ctn
0HQ13JS01	200

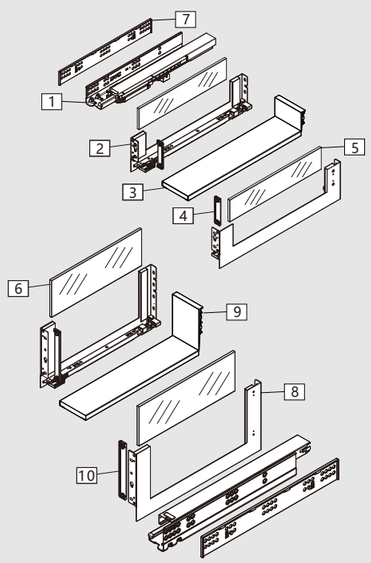

Узкий ящик для специй со стеклянными боковинами (готовый набор)

ОПИСАНИЕ

- Скрытые направляющие, полное выдвижение
- Грузоподъёмность: 40 кг
- Сборка и снятие ящика без инструментов
- Бесшумная система гарантирует плавное движение без шума
- 3D-регулировка:
  по высоте: ±2 мм
  по горизонтали: ±1,5 мм
  наклон фасада: +1,5 / –2,5 мм
- Цвет: серый матовый (E30)

ТРЕБОВАНИЯ К ПРОСТРАНСТВУ

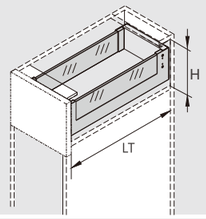

LT = внутренняя глубина шкафа
Минимальное значение LT = 453 мм
H = внутренняя высота ящика
H (верхний ящик) = 198 мм
H (нижний ящик) = 273 мм

информация о продукте

ширина корпуса (KB)	код	компл./кор.	цвет
150mm	HQ450A150Z01	1	Grey Matt(E30)
200mm	HQ450A200Z01	1	

Размеры фасада ящика (мм)

LW — внутренняя ширина шкафа
FA — нахлёст фасада, рассчитывается по формуле (W – LW) / 2
W — ширина фасада ящика
h — расстояние между точками крепления направляющих

A	Установочная ширина(KB)
74	150-199
124	200-299

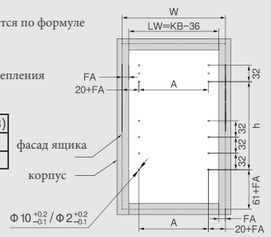

Комплектация

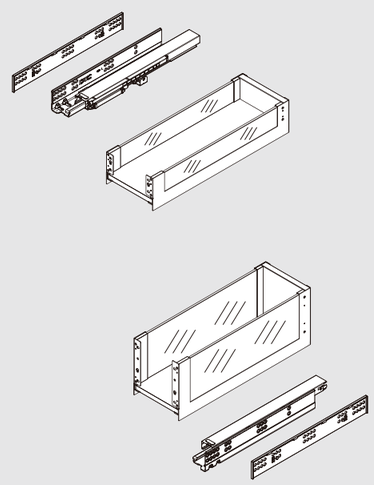

Установочные размеры (mm)

LW = внутренняя ширина шкафа
KB = ширина шкафа
h = расстояние между крепёжными отверстиями двух направляющих

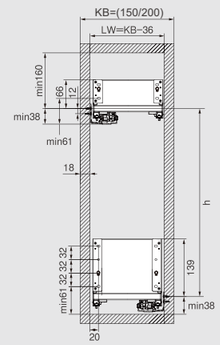

монтажные отверстия направляющих (мм)

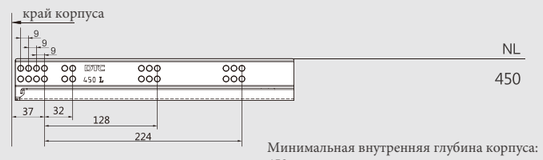

Минимальная внутренняя глубина корпуса: 453 мм